Ersatzteilzeichnung

Hochdruckspritzpistole ST-2715

Artikel-Nr. 202715500

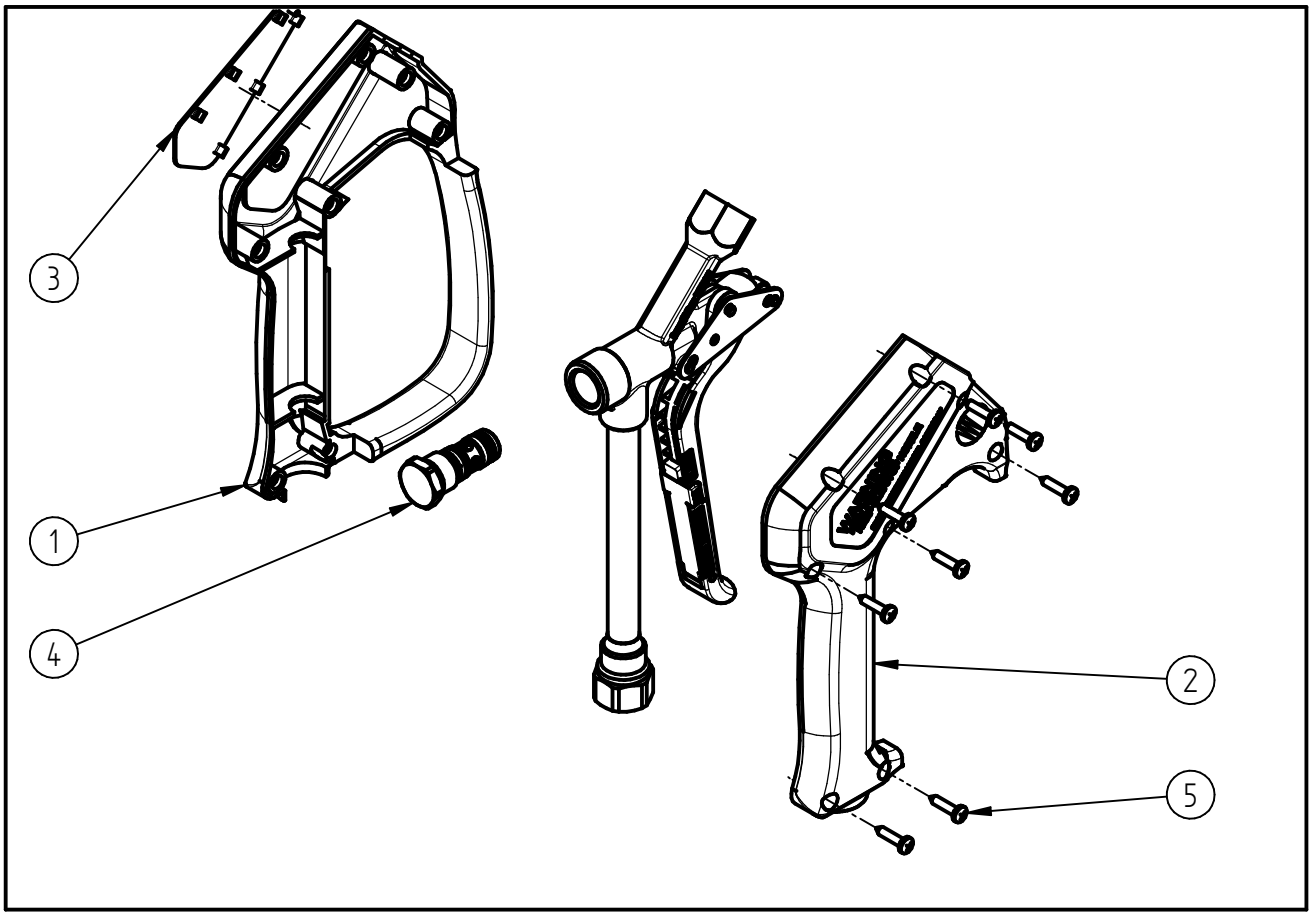

Pos.	Artikelnummer	Benennung
1	020008647	Halbschale ST-2725 Bügel bl.LM
2	020008648	Halbschale ST-2725 blau LM
3	020008702	Schild ST-2715 grau
4	202700445	TM Ventil ST-2715 Keramik
5	900035161	Repair-Kit Schrauben